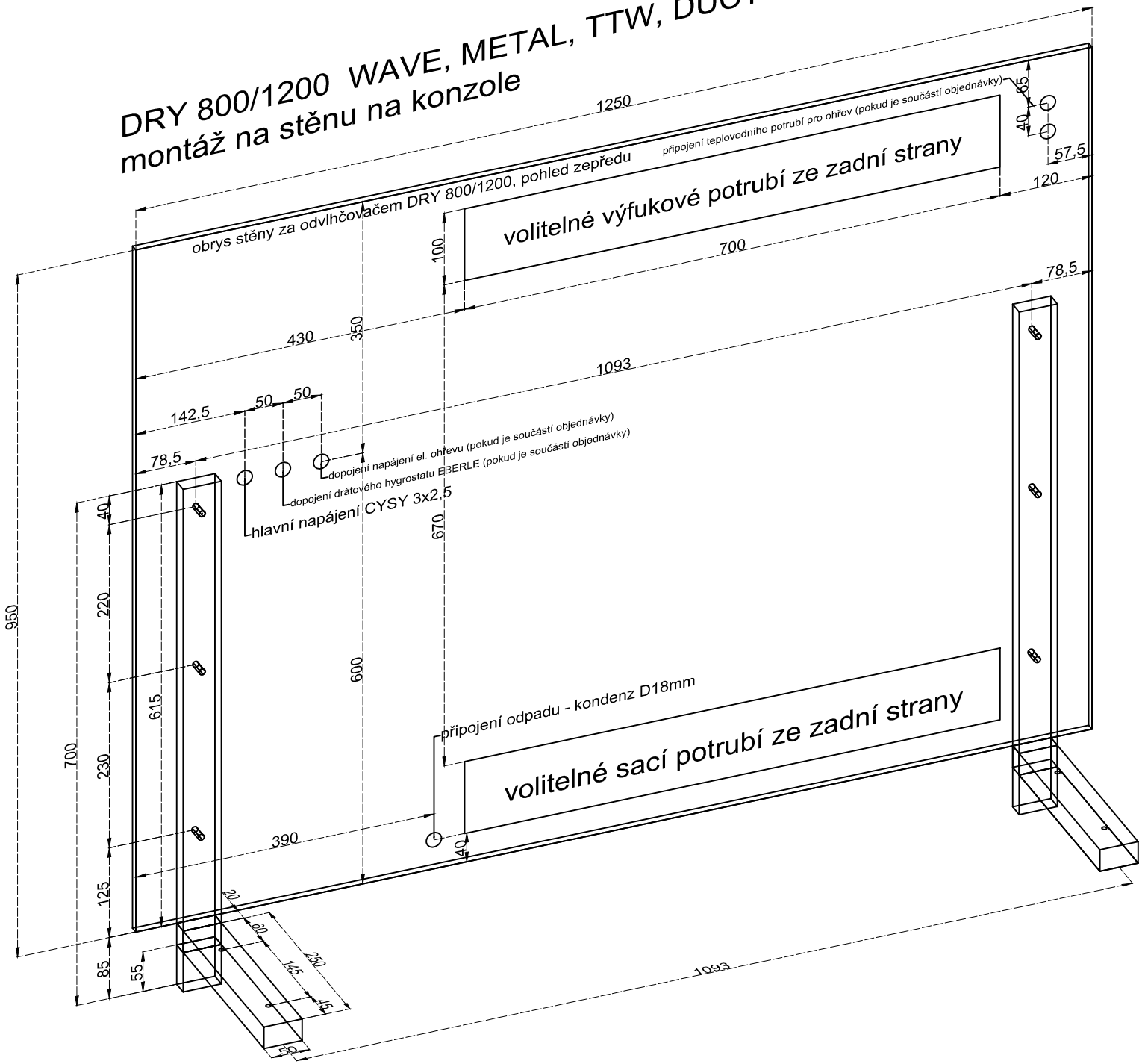# DRY 800/1200 WAVE, METAL, TTW, DUCT
## montáž na stěnu na konzole