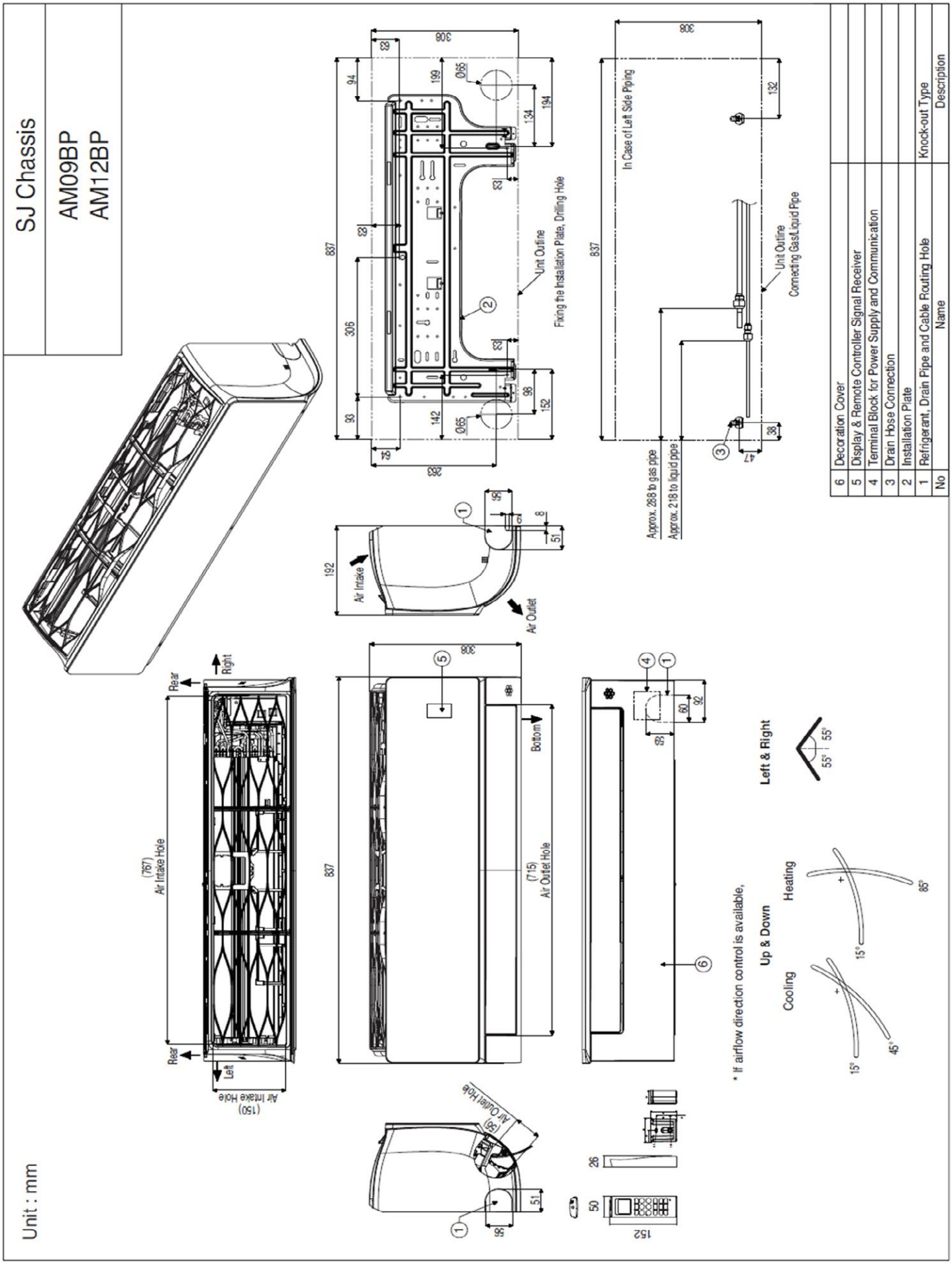Nástěnná jednotka **Artcool AM07BK, AC09~12BK, AB09~12BK**