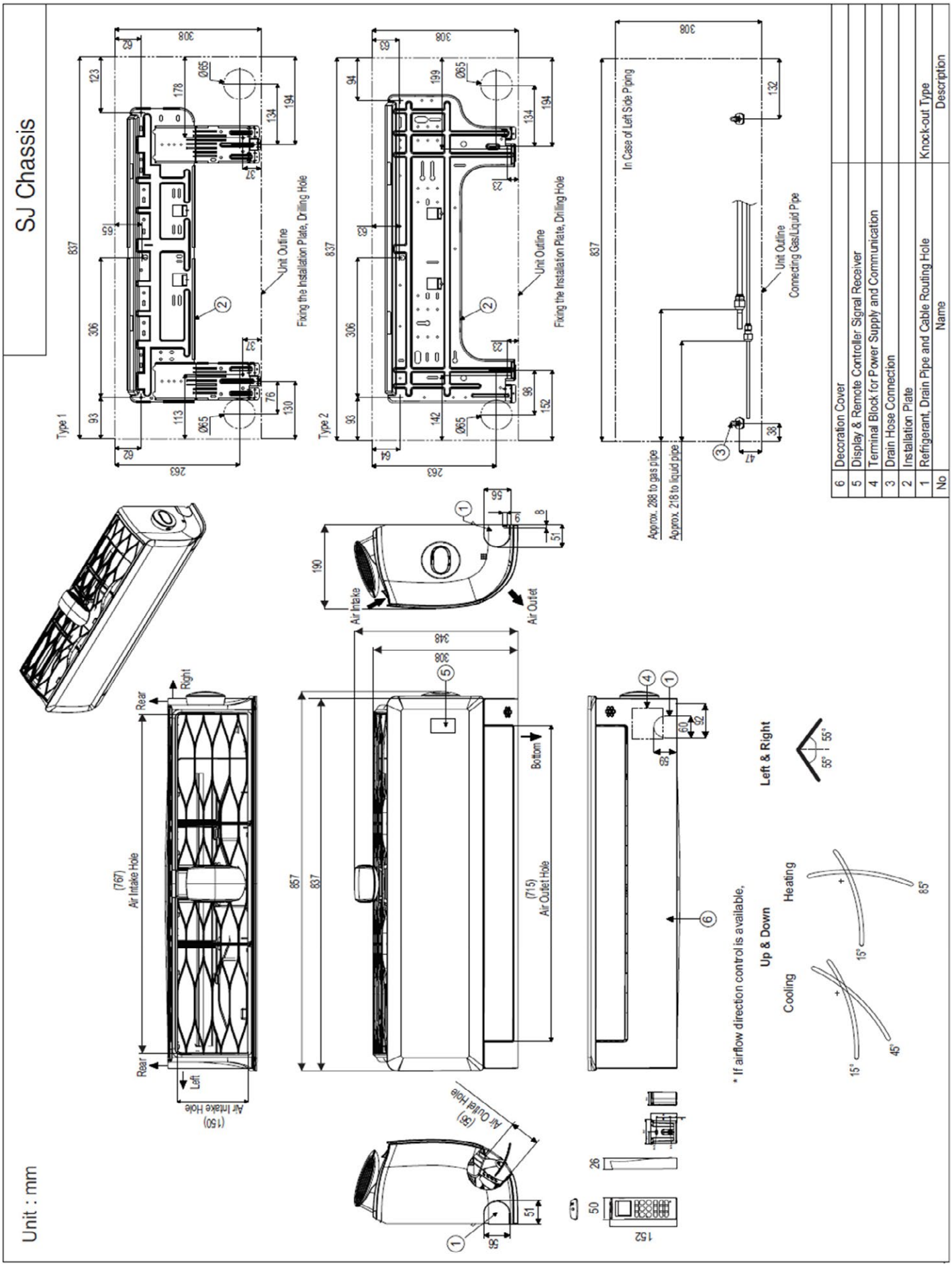Nástěnná jednotka **Air Purifier AP09~12RK**