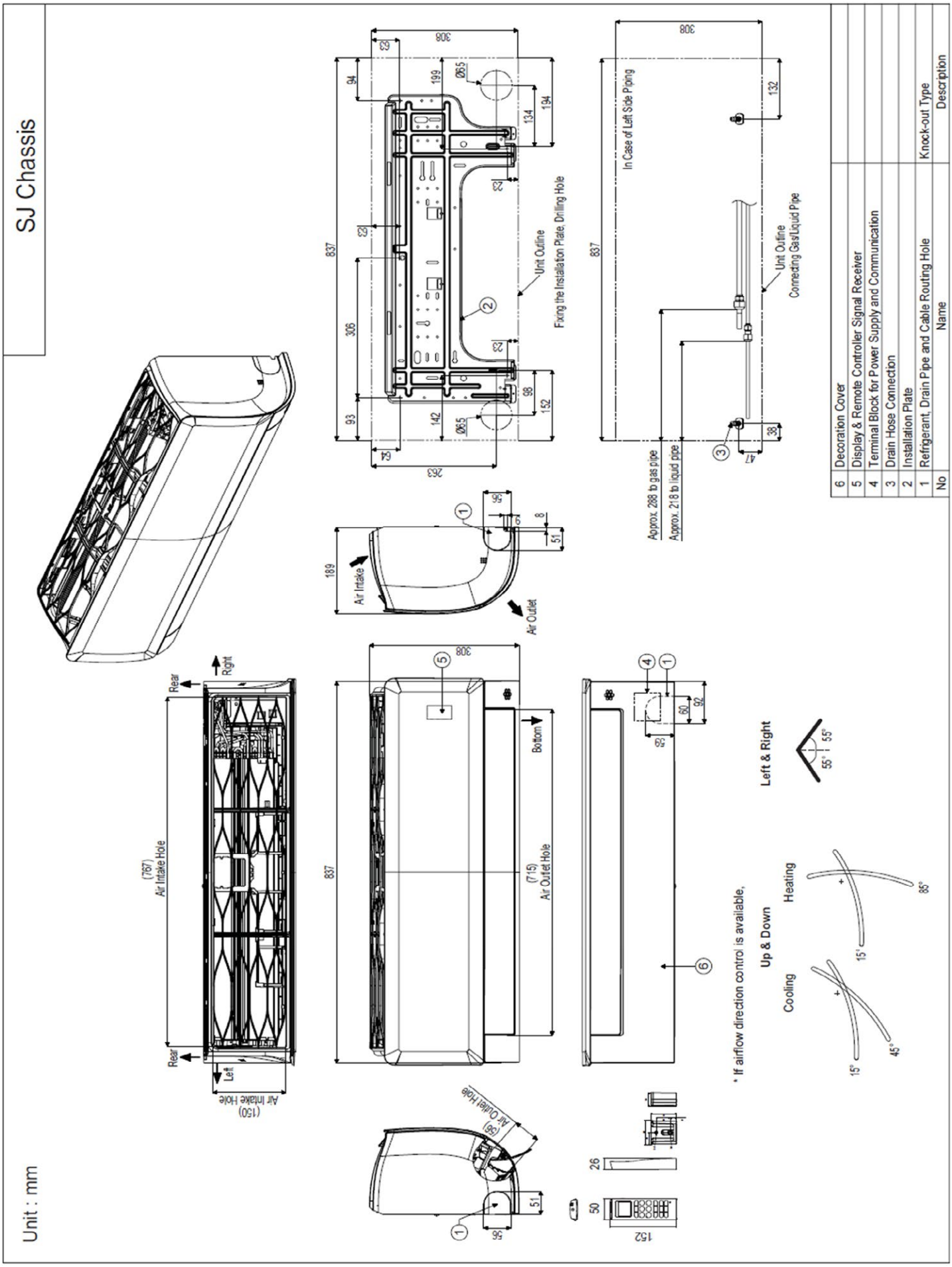Nástěnná jednotka **Deluxe DM07RK, DC09~12RK**